

SPOT DUO

Code article	**86.OB05.2311.02**
Type de produit	**Exterieur**
Catégorie	**Balises**
Famille	**SPOT & SPOT DUO**
Sous-famille	**SPOT DUO**
Pictograms	

Dessin techniqe

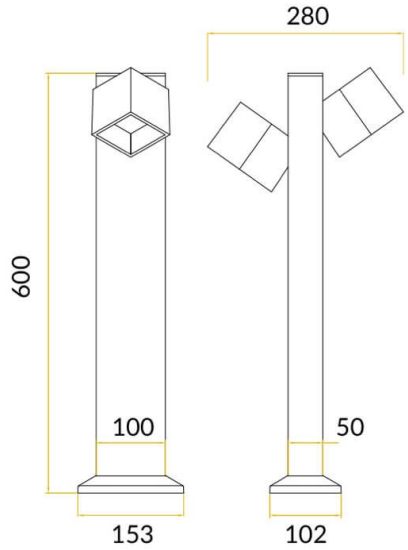

Produit	
Puissance système (W)	**16**
Flux lumineux utile (lm)	**920**
Efficacité lumineuse (lm/W)	**57.5**
Angle de faisceau	**Assymetric**
Durée de vie	**50000h L70B10**
IP	**65**
Marque de la LED	**SUNPU**
Équipement	**ON-OFF**
Température de couleur (K)	**3000**
Uniformité chromatique (SDCM)	**SDCM3**
CRI	**75**
IK	**IK08**

Distribution photométrique

